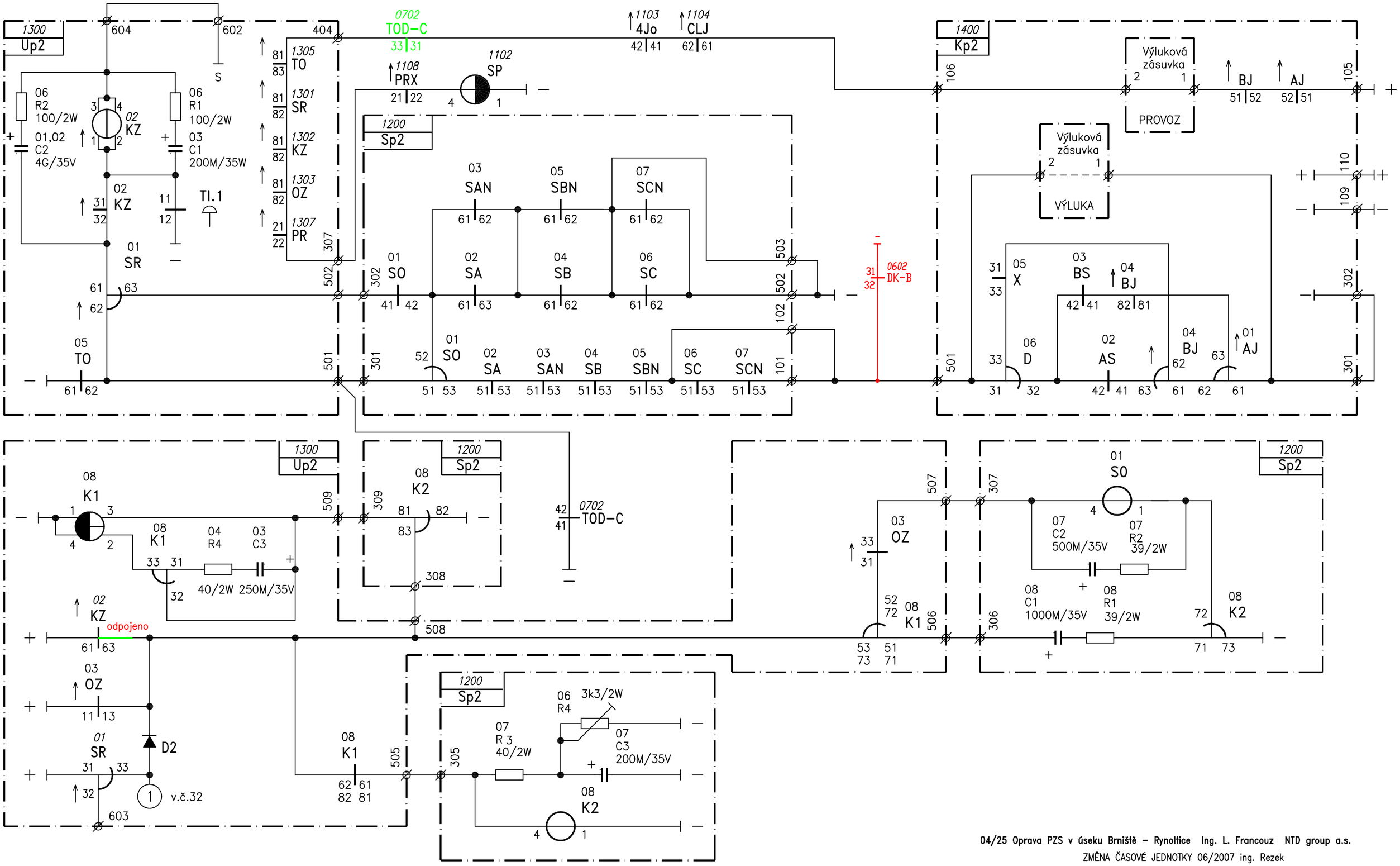

04/25 Oprava PZS v úseku Brniště – Rynoltice Ing. L. Francouz NTD group a.s.

ZMĚNA ČASOVÉ JEDNOTKY 06/2007 ing. Rezek

PŘEKRESLENO DLE PŮVODNÍ DOKUMENTACE 02.2007

KRESLIL: Bayerová Lenka

Opravil: Hanuš 24.7.2024

Nové
Rušené

SDC Liberec	LOVOSICE – LIBEREC PZS C km 117,502	33
Kontroloval Dat. 1984	Zapojení relé KZ, PSR, SP a kmitače	